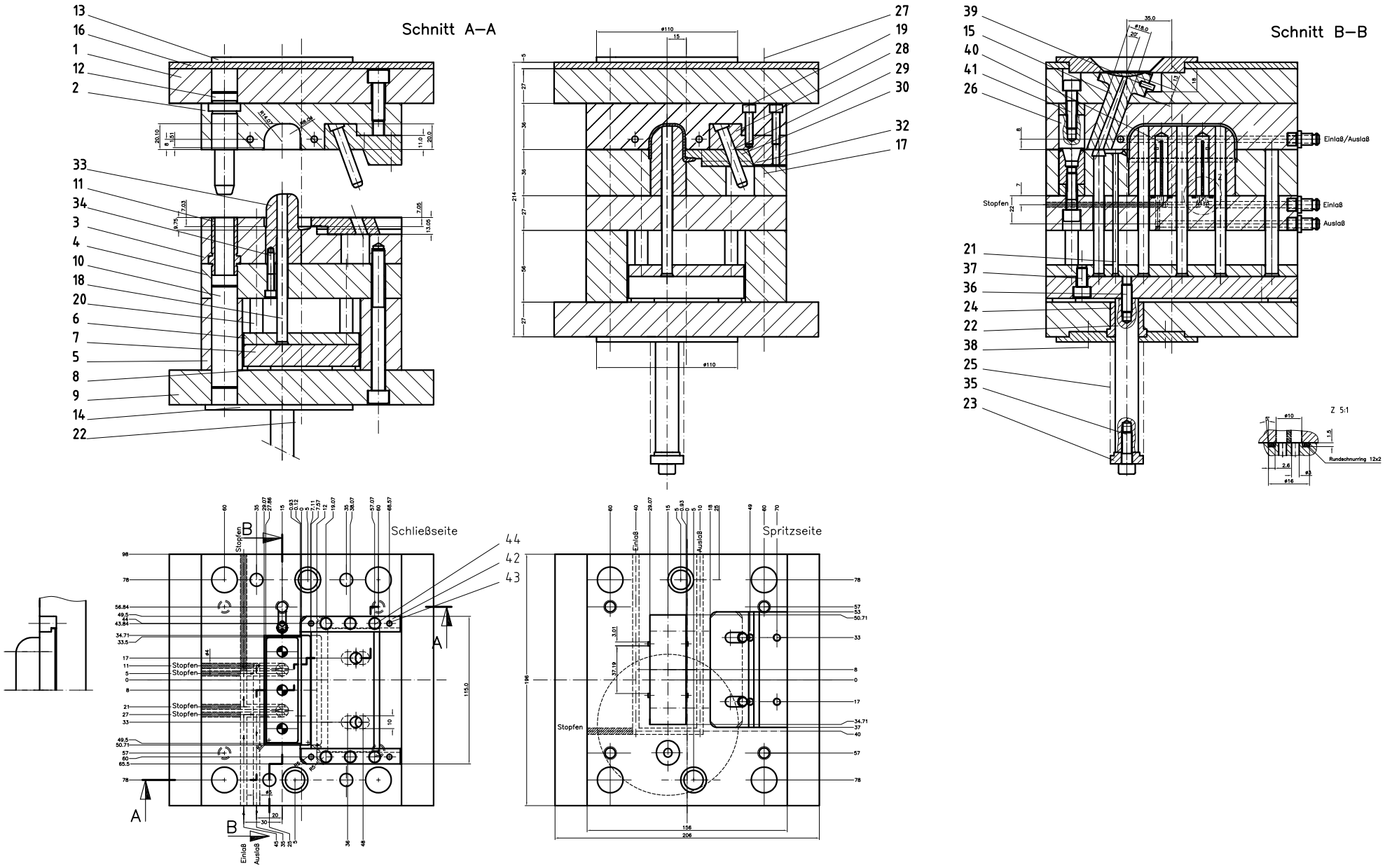

Griff für Verriegelung
Stammform: HASCO 156 196

mit CAD erstellt

DIN ISO 2768 f	
Nennmaß	Toleranz
0,5 bis 3	±0,05
3 bis 6	±0,05
6 bis 30	±0,1
30 bis 120	±0,15
120 bis 400	±0,2
400 bis 1000	±0,3

Urheberschutz nach DIN 34

Zul.Abw. DIN/ISO 2768 m	Oberfläche	Maßstab 1:1	AO
		Werkstoff	
Bearb.	Datum 13.11.97	Name A.S.	
Gepr.			
Norm			

KONSTRUKTION SCHOCHINGER

Spritzgußform

97101Z

Blatt B.

Zust.	Änderung	Datum	Name